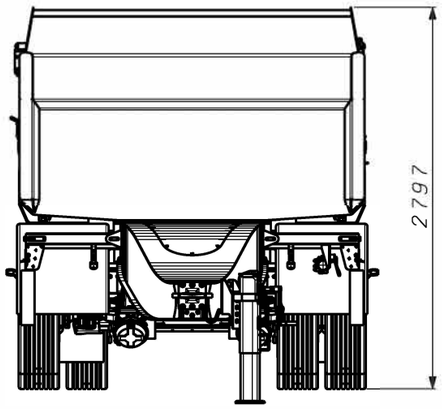
2797

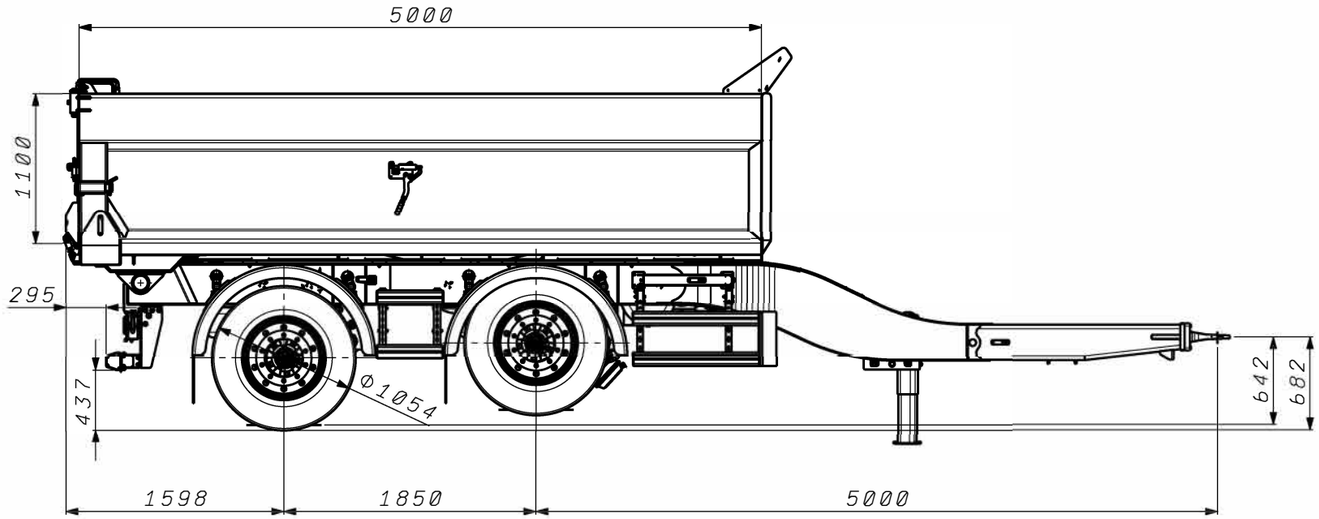
5000
1100
295
437
Ø1054
642
682
1598
1850
5000

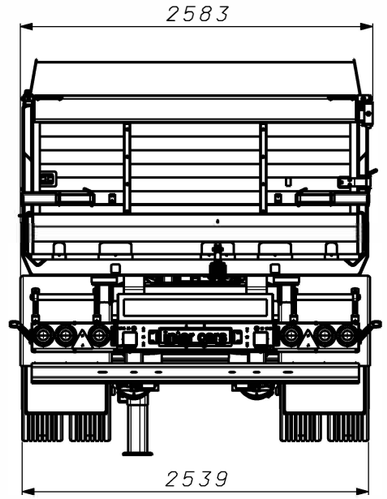
2583
2539

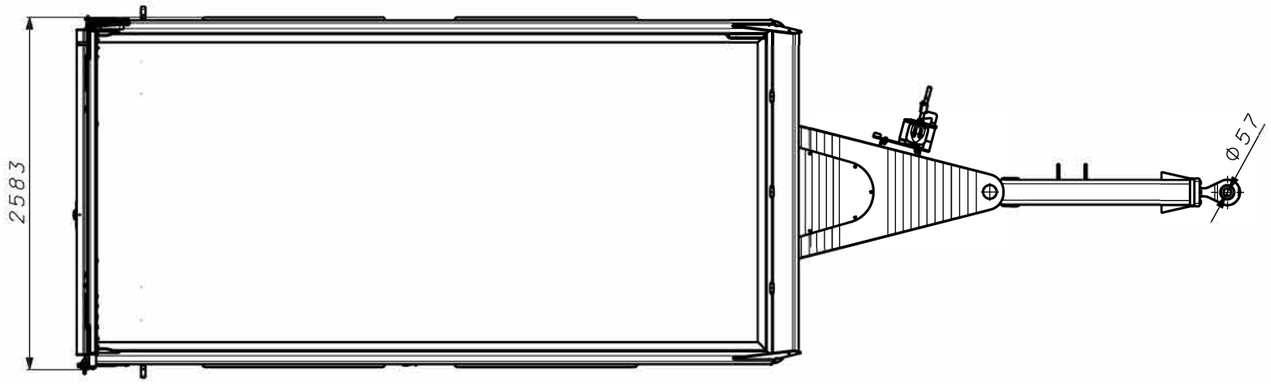
2583
Ø57