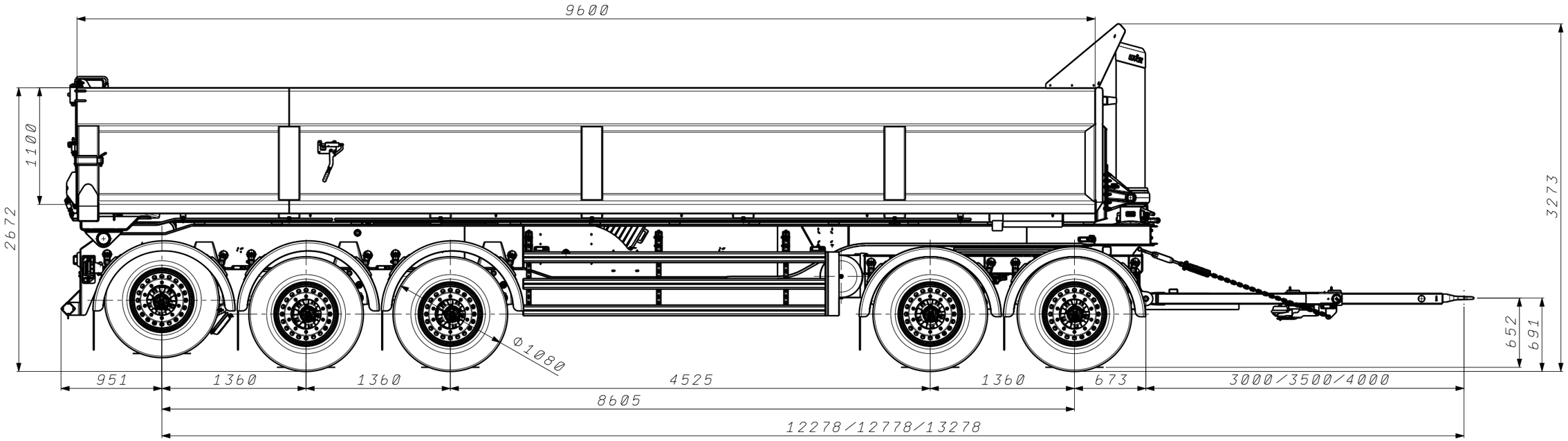

20000kg.
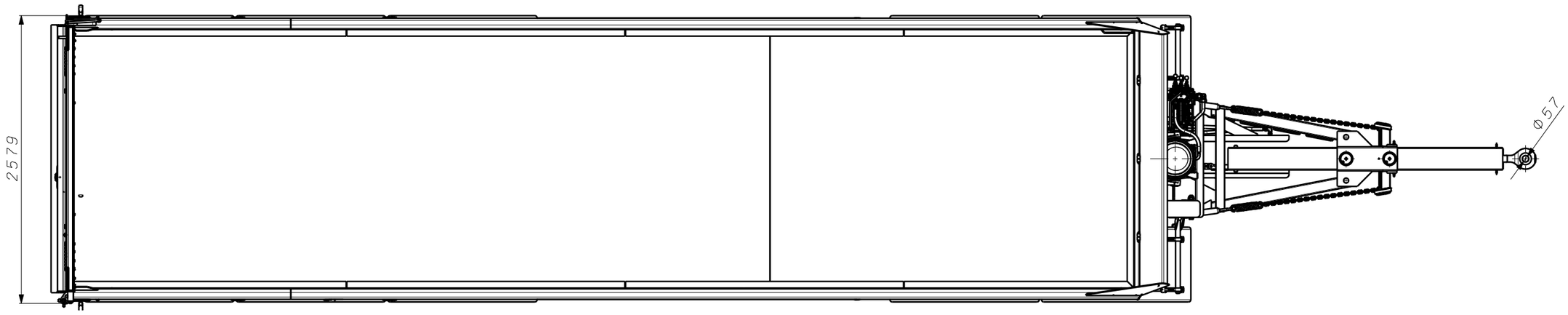
18000kg