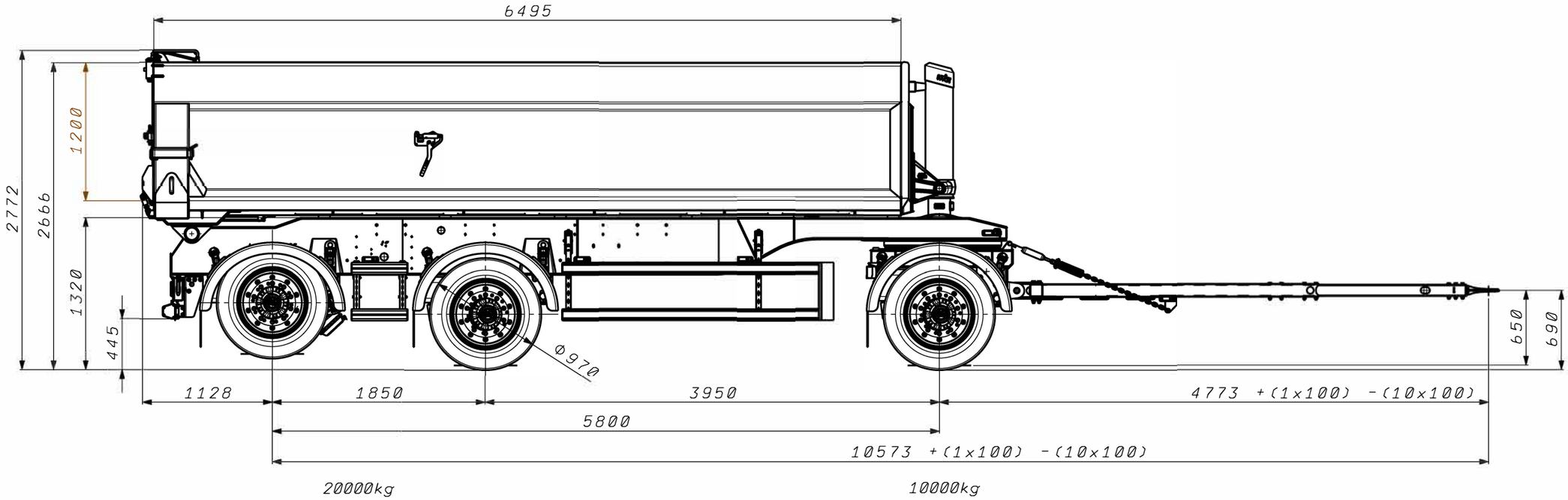
6495
2772
2666
1200
1320
445
Ø970
650
690
1128
1850
3950
4773 +(1x100) -(10x100)
5800
10573 +(1x100) -(10x100)
20000kg
10000kg

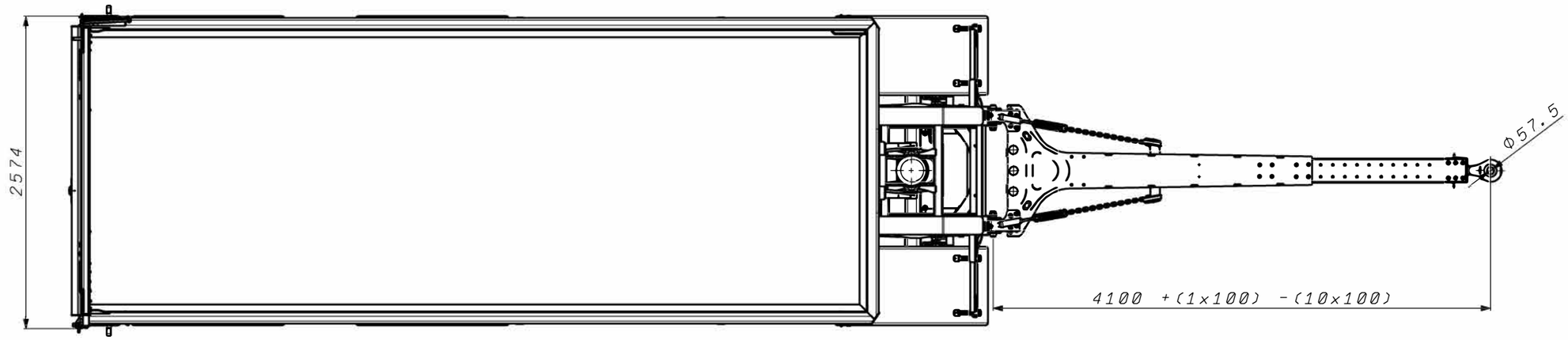
2574
Ø57.5
4100 +(1x100) -(10x100)